POWERHEAT

CARLOR ENGINEERING

TopStart 4-12 kW

Der TopStart ist ein elektrischer Kühlmittelwärmer für alle wassergekühlten Motoren. Er ist universell einsetzbar, zuverlässig, leicht zu montieren und wartungsfrei.
Die 4-12 kW Vorwärmer eignen sich für große Industriemotoren sowohl im stationären Einsatz (Stromaggregate) als auch im mobilen Einsatz (Stromaggregate, Diesel-lokomotiven). Der Vorwärmer kann einige Stunden vor dem Motorstart eingeschaltet werden, so dass der Motor konstant auf der erforderlichen Temperatur gehalten wird. So wird ein leichter Start bei voller Leistung unabhängig von der Umgebungstemperatur gewährleistet und mechanische Schäden durch Kaltstarts werden vermieden.

Heizgerät	Umwälzpumpe	Heizelement
• Gehäuse aus Aluminium-druckguss • PA66 elektrische Abdeckung-en und Stützbasis • 150 cm Stromkabel • 3/4" Kühlmittelauslass und -einlass + Anschlusssatz	• Umwälzpumpe ohne Stopfbuchse • Max. Durchflussmenge: 1,6 bis 2 m^3/h bis 3m Höhe Manometer • Verstellbare Geschwindigkeit • Verfügbare Spannungen: 120V oder 230V • Verfügbare Frequenzen: 50 Hz oder 60 Hz	• Heizelement aus Incoloy 800 mit niedriger Wattdichte, daher Steigerung der Lebensdauer von Heizelement und Kühlflüssigkeit • Verfügbare Leistungen: 4 - 12 Kw • Verfügbare Spannungen: 230V / 400V / 440V / 480V / 690V
Sicherheitsthermostat	**Thermostat zur Temperatur-steuerung der Flüssigkeit**	**Option: Steuerterminal – Verfügbare Spannungen**
• Sicherheitsthermostat mir manueller Rückstellung, Nennleistung 25A, 6000 Zyklen (110 °C / 230°F)	• Regelthermostat 0°C – 80°C, Nennleistung 25A, 100.000 Zyklen • Verfügbares Temperaturintervall: 0°C - 80°C (32°F - 176°F)	• 3*400 V → 3*480V • 3*400V + N, 1*230V • 3*600V

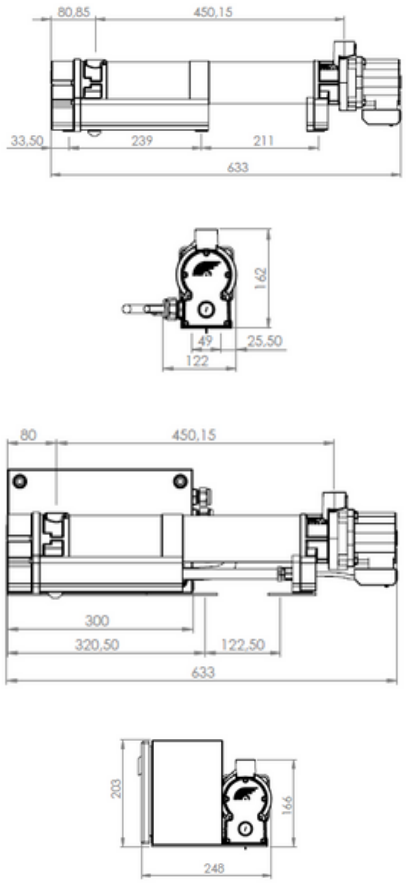

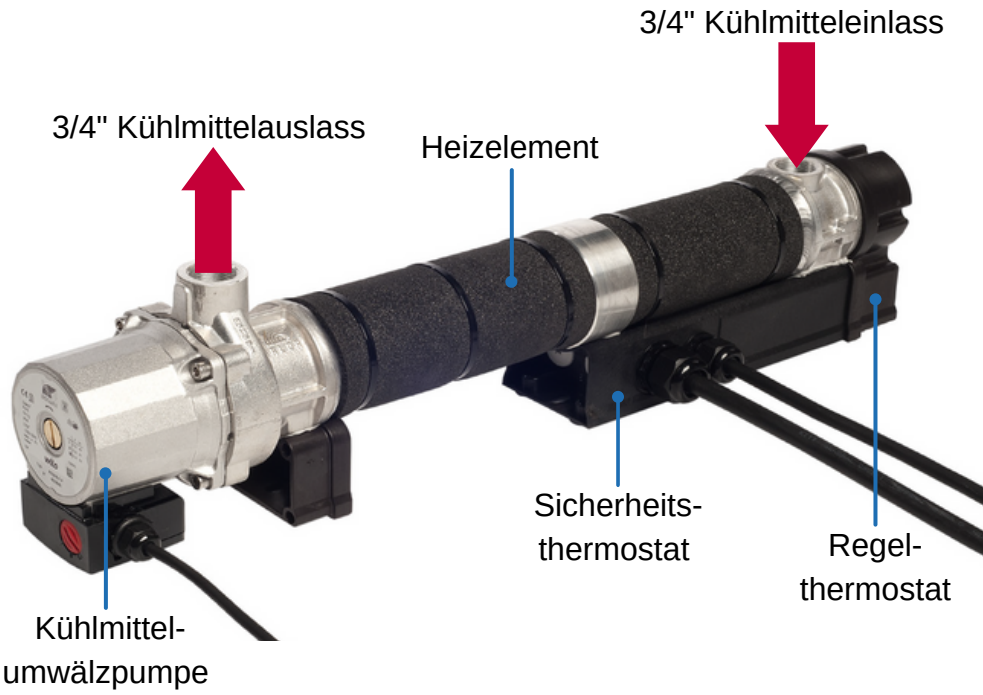

Gewicht TopStart 4-6 kW: 6,5 kg
Gewicht TopStart 9 kW: 7,5 kg
Gewicht Topstart 12 kW: 8,6 kg

Schaltkasten (230V / 3*400V + N)

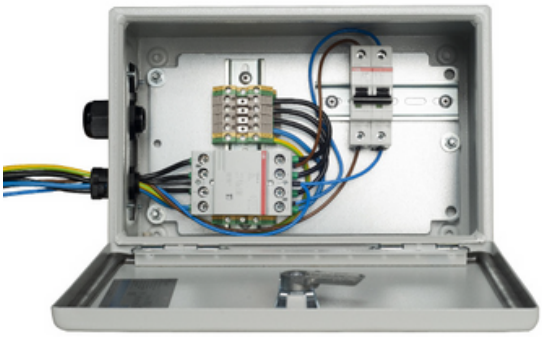

Gewicht: 5,5 kg

Schaltkasten (3*400V / 3*480V)

Gewicht: 7,5 kg

Der TopStart Vorwärmer wird geliefert mit:

Anschlusssatz

Montagesatz

PowerHeat B.V.
Robijn 930, 3316 KE
Dordrecht, Niederlande

POWERHEAT

+31 (0)85 0709430
post@powerheat.nl
www.powerheat.nl/de