POWERHEAT

ThermoStart

Der ThermoStart ist eine elektrische Kühlmittelheizung ohne Pumpe, die sich für alle Motortypen mit Wasserkühlung eignet. Das Kühlmittel wird erwärmt und läuft im Thermosiphon-Effekt zur Vorwärmung durch den Motor. So steht die volle Motorleistung beim Start zur Verfügung, ungeachtet der Umgebungstemperatur. Die für Kaltstarts typischen, mechanischen Schäden werden vermieden. ThermoStart Vorwärmer eignen sich für alle industriellen und maritimen Anwendungen, sowohl stationär als auch mobil.
Diese Vorwärmer sind kompakt gebaut, wartungsfrei und leicht zu montieren. Das System bietet die folgenden Vorteile: weniger Kraftstoffverbrauch, weniger Umweltverschmutzung, weniger Motorverschleiß, keine schwierigen Kaltstarts mehr, Kabinenheizung, sofortige Betriebsbereitschaft.

Heizgerät	Heizelement
• Heizungsgehäuse aus AlMgSiBi Aluminium • PA66 elektrische Abdeckungen und Stützbasis • 150 cm Stromkabel • 3/4" Kühlmittelauslass und –einlas ausgerüstet mit 18 mm Stutzen (ID 16mm)	• Heizelement aus Incoloy 800 (7,5W / cm^2 → 3kW) mit niedriger Wattdichte, daher Steigerung der Lebensdauer von Heizelement und Kühlflüssigkeit • Verfügbare Leistungen: 0,5kW – 4kW • Verfügbare Spannungen: 120V, 230V
Regelthermostat	**Sicherheitsthermostat**
• Regelthermostat 0°C – 80°C, Nennleistung 25A, 100.000 Zyklen • Verfügbares Temperaturintervall: 0°C – 80°C (32°F – 176°F)	• Sicherheitsthermostat mit manueller Rückstellungsoption und Nennleistung 25A, 6000 Zyklen (110°C / 230°F)

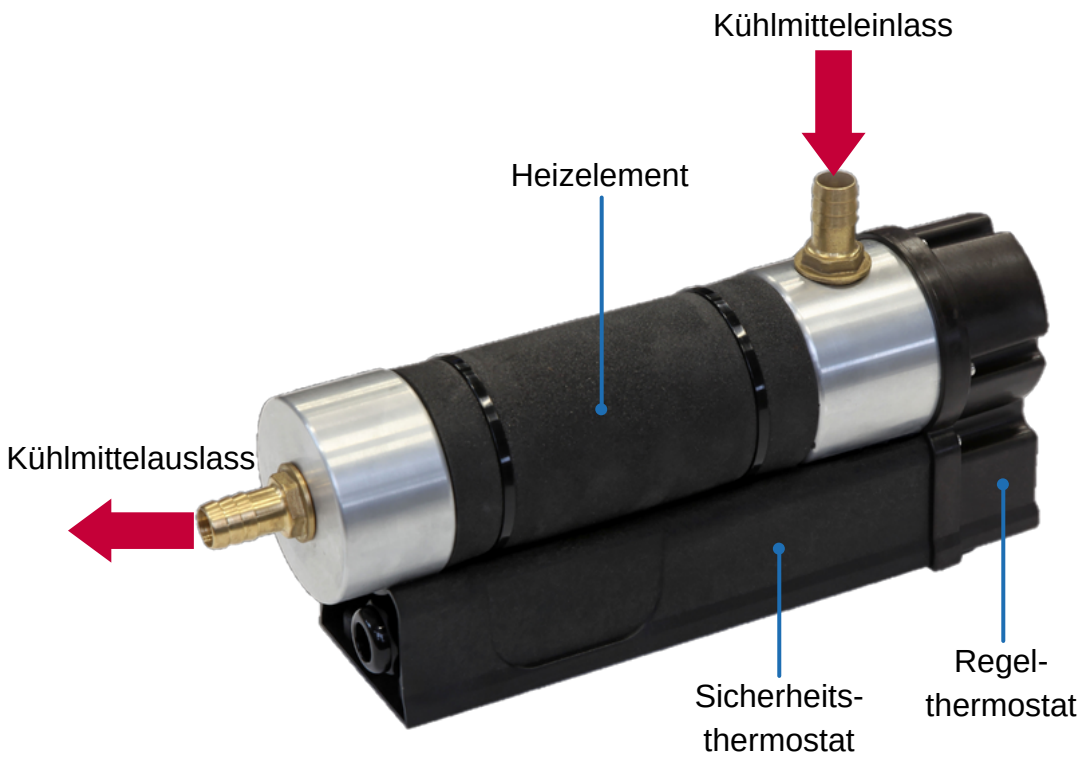

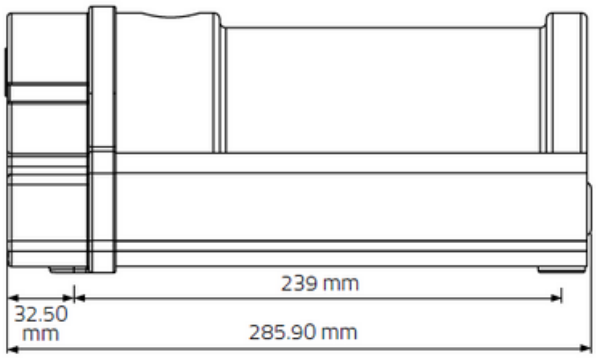

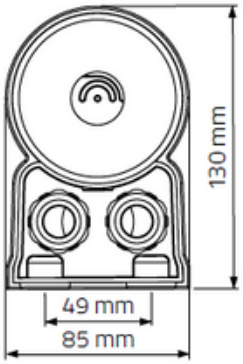

Installationsdiagramm

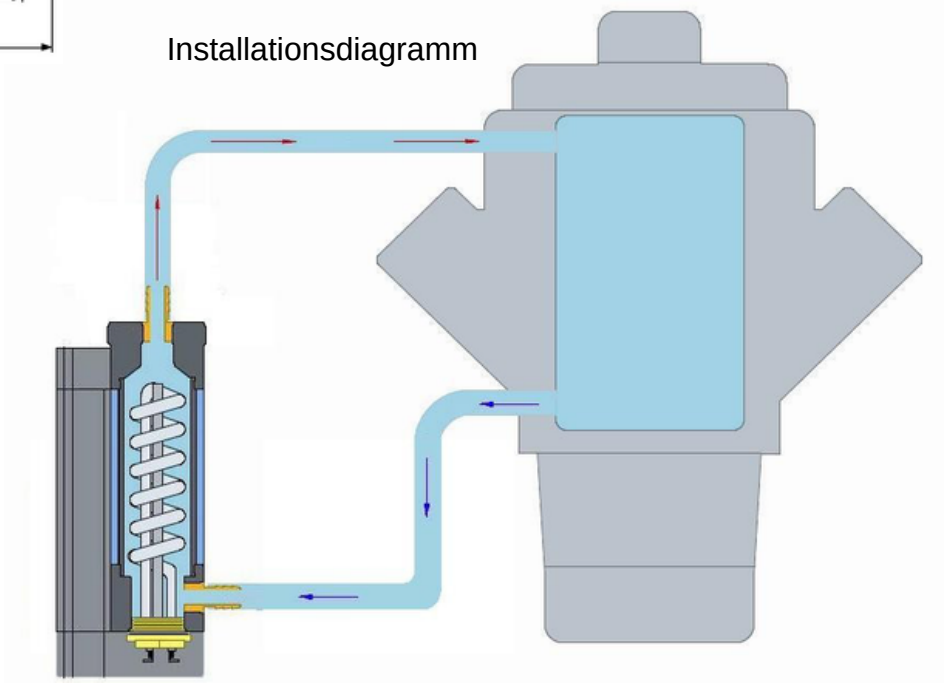

PowerHeat B.V.
Robijn 930, 3316 KE
Dordrecht, Niederlande

POWERHEAT

+31 (0)85 0709430
post@powerheat.nl
www.powerheat.nl/de