POWERHEAT

Hotstart®
THERMAL MANAGEMENT

TPS Motorvorwärmer

Die TPS Thermosiphon-Kühlmittelheizung von Hotstart sorgt für eine gleichmäßige und zuverlässige Erwärmung, indem sie das erwärmte Kühlmittel durch den Motorblock bewegt. Der TPS Vorwärmer eignet sich besonders für Diesel- und Gasmotoren in stationären Anwendungen, in der Schifffahrt, in Baumaschinen und Lastkraftwagen. Der TPS Vorwärmer kann für die meisten wetterfesten Anwendungen angepasst werden und wird mit einer Vielzahl an Optionen und Stromspannungen angeboten.

Technische Daten			
System		**Kühlmittel**	
Phase	Einphasig (1 Ø)	**Flüssigkeitstyp**	Wasser; Gemisch (50% Wasser / 50% Glykol)
Elektrische Spannung	120V; 240V; 277V	**Heizleistung**	0,5 kW; 1 kW; 1,5 kW; 1,8 kW; 2 kW *(2 kW nur bei 240V erhältlich, 1,8 kW nur bei 120V erhältlich)*
Schutzart Kühlmittelmotor	IP41	**Temperatursteuerung**	Voreingestellt, 38 – 49°C (100 – 120°F)
Tankmaterial	Polyphenylene Sulfide (PPS)	**Max. Druck**	90 psi (620 kPa)
Material des Heizelements	Incoloy 800	**Einlass / Auslass**	Schlauchtülle 16 mm (0,625")
Min./Max. Umgebungstemperatur	-40 – 40°C (-40 – 104°F)		

Eigenschaften

- Bei UL-C/US gelistete Modelle
- CE-konforme Modelle
- Leichte Montage

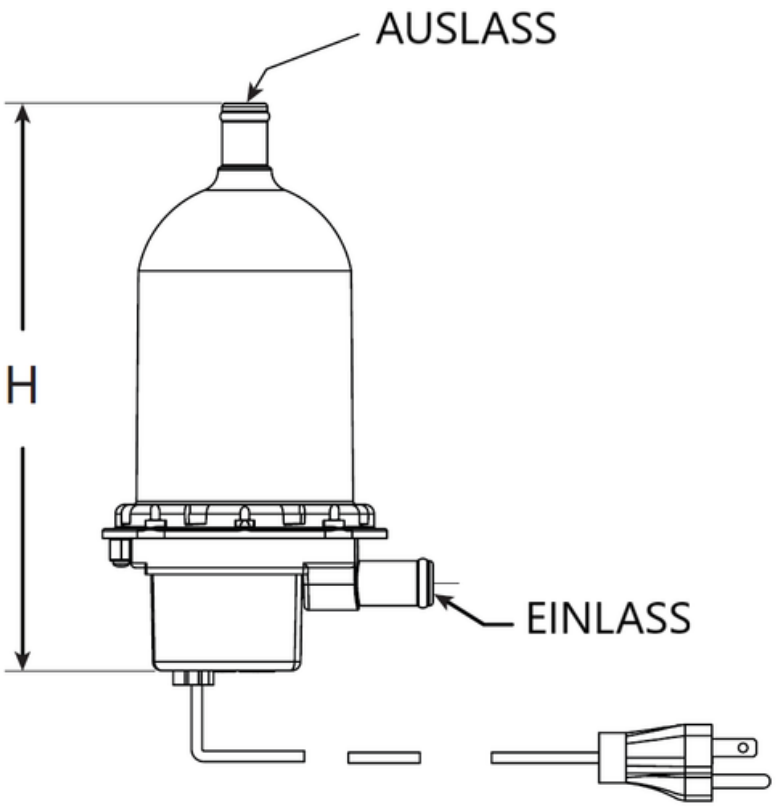

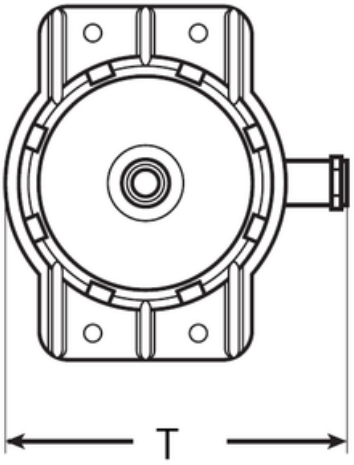

Höhe (H)	Tiefe (T)	Gewicht
200 mm	117 mm	771 gr
7,9”	4,6”	1,7 lb

PowerHeat B.V.
Robijn 930, 3316 KE
Dordrecht, Niederlande

POWERHEAT

+31 (0)85 0709430
post@powerheat.nl
www.powerheat.nl/de