POWERHEAT

Hotstart
THERMAL MANAGEMENT

OMM Ölvorwärmsystem

Das OMM Ölvorwärmsystem wurde entwickelt, um die Ölbehälter von Schiffsmotoren sowie Diesel- und Gasmotoren in Kraftwerken und in Bergbaumaschinen zu erwärmen. Bei der Entwicklung des CMM Systems standen Benutzerfreundlichkeit, Zuverlässigkeit und Sicherheit im Vordergrund. Die kompakte Ausführung beinhaltet eine Fernsteuerautomatik, Schnittstellenanschlüsse, ein Überdruckventil und PT-100 Sensoren für die präzise Überwachung und Regelung der Temperatur.

Technische Daten			
System		**Öl**	
Phase	Einphasig (1 Ø); Dreiphasig (3 Ø)	**Flüssigkeitstyp**	Motoröl; Hydraulikflüssigkeit
Spannung (50 Hz)	230V; 400V (380 - 415V); 690V	**Heizleistung**	3 kW; 4,5 kW; 6 kW
Spannung (60 Hz)	120V; 208V; 220V; 240V; 380V; 440V; 480V; 600V; 690V	**Temperatursteuerung**	Einstellbar, 0 – 80°C (32 – 176°F)
Schutzart Steuerung	NEMA 4 / IP66	**Sollwert**	40°C (104°F), werkseitig eingestellt
Schutzart Motor	IP55	**Temp. Temperaturbegrenzer**	90°C (195°F)
Min./Max. Umgebungs-temperatur	-20 – 40°C (-4 – 104°F)	**Pumpleistung**	1,5 kW (2 hp)
Zertifizierung	• CSA C/US • CE-Kennzeichnung • Zertifizierung durch Marine Society verfügbar	**Fluss (50 Hz)**	2,2 m^3/hr (9,5 gpm)
		Fluss (60 Hz)	2,5 m^3/hr (11 gpm)
		Einlass / Auslass	1" NPT
		Einstellung Überdruckventil	517 kPa (75 psi)
		Max. Druck	690 kPa (100 psi)

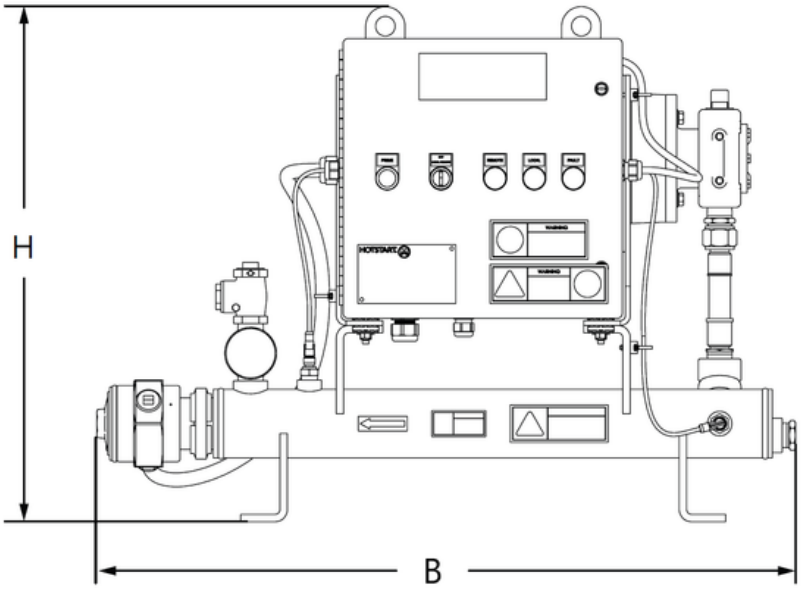

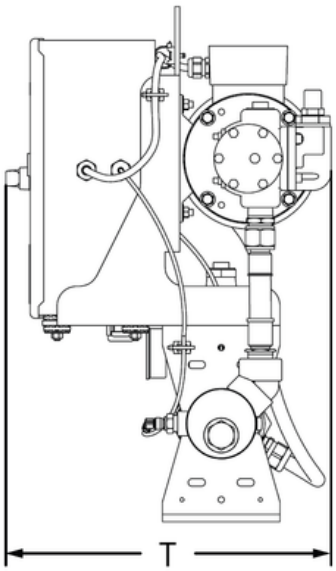

Höhe (H)	Breite (B)	Tiefe (T)	Gewicht
686 mm	914 mm	432 mm	72,5 kg
27”	36”	17”	160 lbs

Information zur Systembestimmung
Die richtige Auslegung von Vorwärmsystemen hängt von mehreren Faktoren ab, u. a. von den Abmessungen der beheizten Fläche, Flüssigkeitsmengen, Umgebungsbedingungen und anderen Aspekte. Es können weitere Vorwärmsystem-Optionen mit z. T. anderer Heizleistung verfügbar sein.

PowerHeat B.V.
Robijn 930, 3316 KE
Dordrecht, Niederlande

POWERHEAT

+31 (0)85 0709430
post@powerheat.nl
www.powerheat.nl/de