POWERHEAT

Hotstart THERMAL MANAGEMENT

CB & CL Motorvorwärmer

Der CB Motorvorwärmer von Hotstart ist eine kompakte, strapazierfähige Heizlösung für Diesel- und Gasmotoren. Die zuverlässigen, vielseitigen und sicheren Tankheizungen können bei einer Vielzahl von Motoren montiert werden. Die CB Vorwärmer besitzen ein Sicherheitsthermostat und werden mit verschiedenen Heizleistungen und Stromspannungen angeboten. Zusätzlich besteht die Möglichkeit, die Vorwärmer mit einem Durchflussthermostat auszurüsten.

Die Motorvorwärmer der CL-Baureihe besitzen das gleiche Sicherheitsthermostat und optionale Durchflussthermostat wie die CB Motorvorwärmer. Sie werden jedoch mit höheren Leistungsoptionen bis zu 6 kW für höhere Heizleistungen angeboten. Dadurch empfehlen sie sich für Anwendungen mit großen Hochleistungsmotoren.

Technische Daten			
System		**Kühlmittel**	
Phase	Einphasig (1 Ø)	**Flüssigkeitstyp**	Wasser; Gemisch (50% Wasser / 50% Glykol)
Elektrische Spannung	120V; 208V; 240V; 277V; 380V; 480V	**Heizleistung**	CB: 1,5 kW; 2 kW; 2,5 kW CL: 3 kW; 4 kW; 5 kW
Schutzart Kühlmittelmotor	NEMA 4	**Temperatursteuerung**	Voreingestellt; 38 – 49°C (100 – 120°F)
Min./Max. Umgebungstemperatur	-20 – 40°C (-4 – 104°F)	**Temp. Temperaturbegrenzer**	96°C (205°F)
Zertifizierungen	UL/C-US-Kennzeichnung CE-konform	**Max. Druck**	860 kPa (125 psi)
		Einlass / Auslass	1" NPT

Eigenschaften

- Leistungsstarke Vorwärmung
- Sichere und einfache Bedienung
- Präzise Heizungsregelung

CB Vorwärmer mit Thermostat

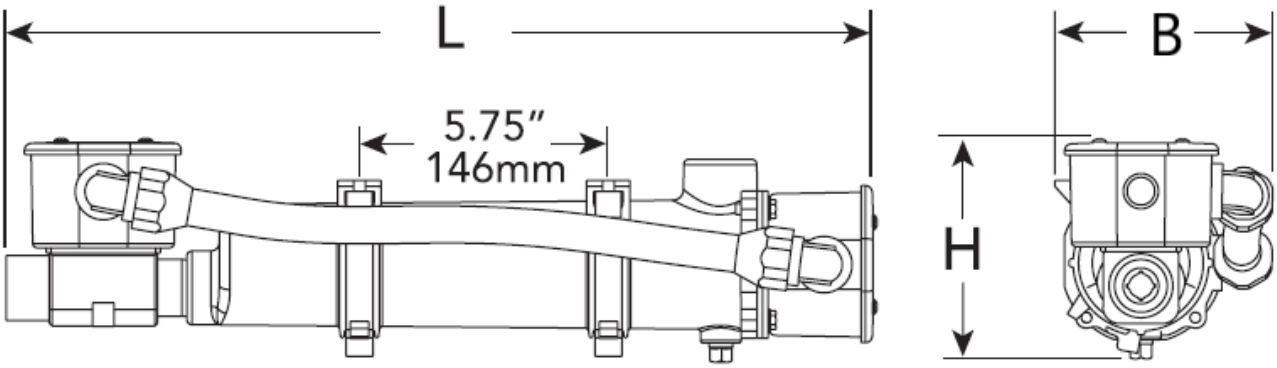

Länge (L)	Breite (B)	Höhe (H)	Gewicht
510 mm	129 mm	132 mm	3 kg
20,1"	5,1"	5,2"	6,9 lbs

CL Vorwärmer mit Thermostat

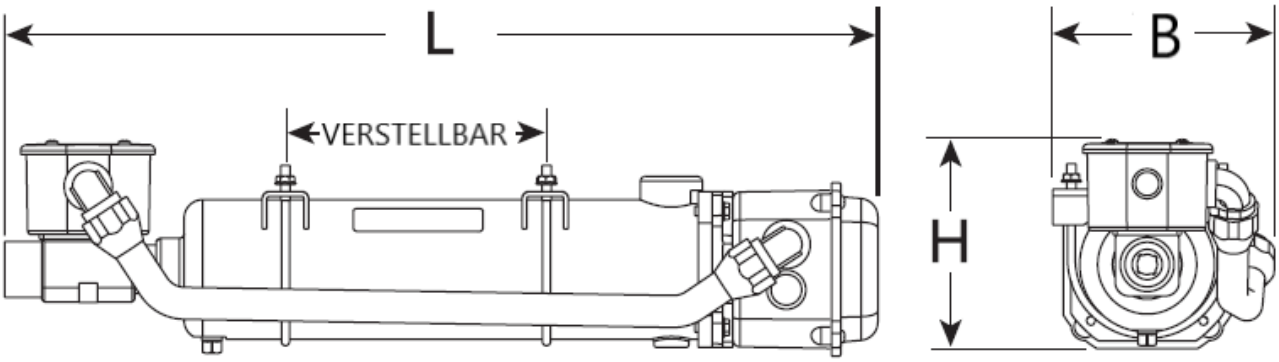

Länge (L)	Breite (B)	Höhe (H)	Gewicht
597 mm	158 mm	147 mm	4,5 kg
23,5"	6,2"	5,8"	10 lbs

PowerHeat B.V.
Robijn 930, 3316 KE
Dordrecht, Niederlande

POWERHEAT

+31 (0)85 0709430
post@powerheat.nl
www.powerheat.nl/de