POWERHEAT

POWERHEAT

POWERHEAT ist ein neuartiger Motorvorwärmer. Seine kompakte Bauart in Verbindung mit den verwendeten Materialien, der integrierten Umwälzpumpe, dem Regelthermostat und allen erforderlichen Steuer- und Sicherheitsfunktionen machen ihn zu einem Gerät von außergewöhnlicher Qualität.

Der Wärmetauscher besteht aus einem röhrenförmigen Aluminiumgusselement, über dessen große Oberfläche sich die Vorwärmung vollzieht. Das Heizelement wird während des Gussvorgangs in Aluminium eingebettet. Dadurch wird es komplett gegen Korrosion geschützt, da der direkte Kontakt mit dem flüssigen Kühlmittel ausbleibt. Zusätzlich ist das AS13 Aluminium noch mit einer Teflon Schutzschicht überzogen.

POWERHEAT Modell	PH3400-12000	PH3400-15000	PH3400-18000
Spannungsbereich	400 V / 50-60 Hz / 3 Ph	400 V / 50-60 Hz / 3 Ph	400 V / 50-60 Hz / 3 Ph
Leistung	12000 W	15000 W	18000 W
Temperaturregler	20-90°C Nenntemperatur 25A	20-90°C Nenntemperatur 25A	20-90°C Nenntemperatur 25A
Sicherheitstemperatur	120°C	120°C	120°C
Maximaler Betriebsdruck	10 bar / 145 psi	10 bar / 145 psi	10 bar / 145 psi
Oberflächenbelastung	4 W/cm^2	5 W/cm^2	6 W/cm^2
Wasserzulauf / -ablauf	2 x 1”	2 x 1”	2 x 1”
Schutzart Verkleidung	IP 67	IP 67	IP 67
Leistungsbereich Pumpe	52 W / 230 V / 50-60 Hz	52 W / 230 V / 50-60 Hz	52 W / 230 V / 50-60 Hz
Durchlaufvolumen Pumpe	2,8 m^3/h bei 3m	2,8 m^3/h bei 3m	2,8 m^3/h bei 3m
Schutzart Pumpe	IP 44	IP 44	IP 44
Gewicht	29,3 kg	29,3 kg	29,3 kg
Abmessungen (LxBxH)	668 x 190 x 291 mm	668 x 190 x 291 mm	668 x 190 x 291 mm

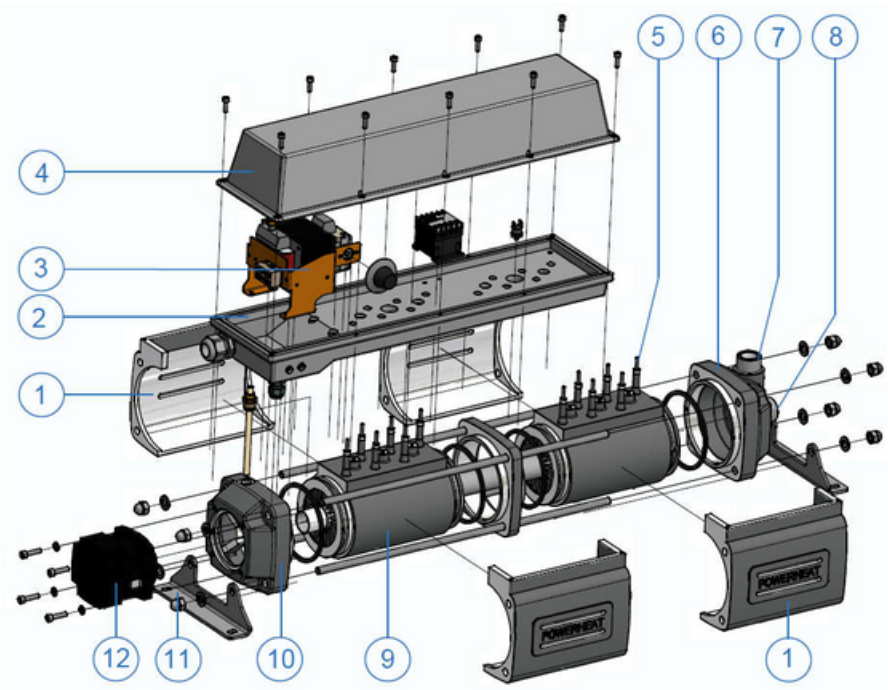

1 Seitenabdeckung
2 Trägerplatte
3 Transformator
4 Abdeckung Kontrollbox
5 Heizelement
6 Vordere Abdeckung
7 FlüssigkeitsABLAUF 1”
8 FlüssigkeitsZULAUF 1”
9 Wärmetauscher
10 Endabdeckung
11 Support
12 Pumpe

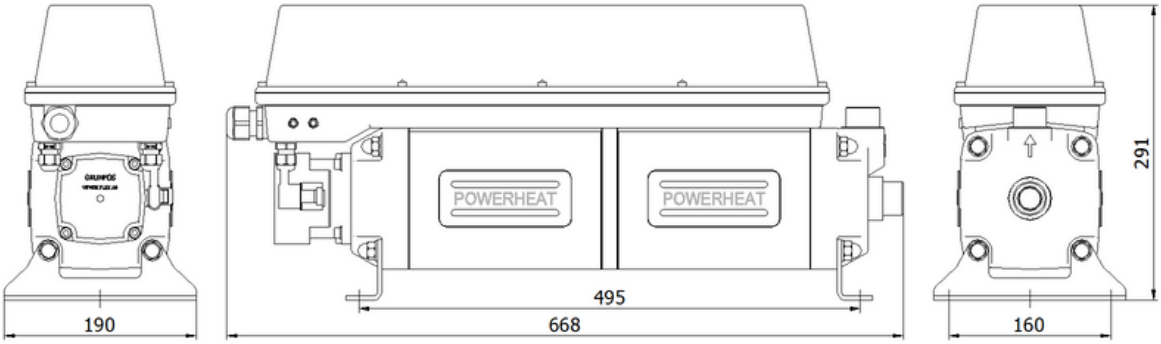

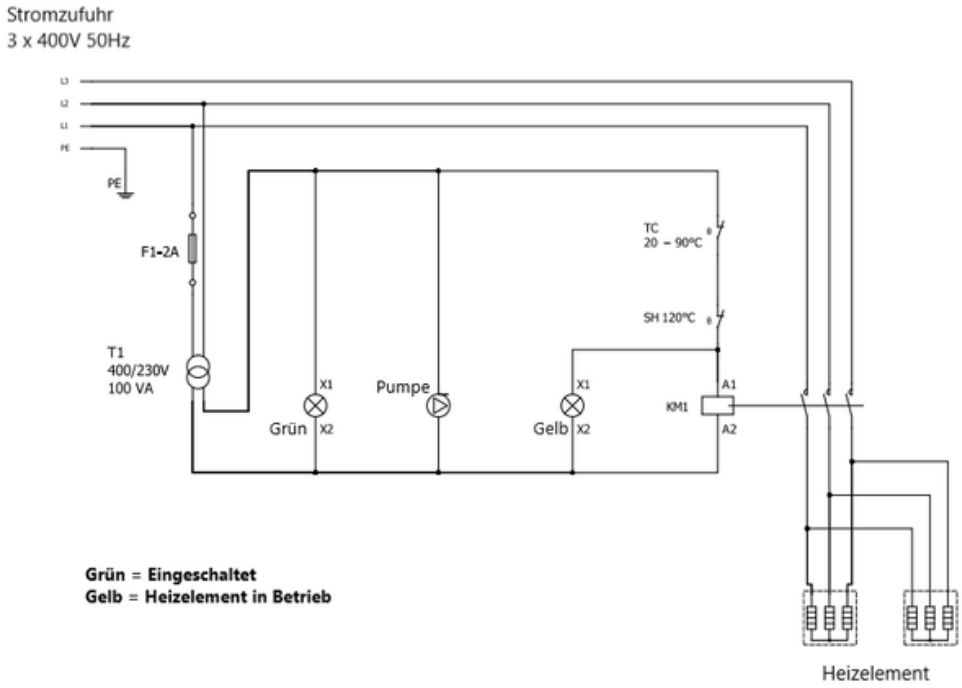

PowerHeat B.V.
Robijn 930, 3316 KE
Dordrecht, Niederlande

POWERHEAT

+31 (0)85 0709430
post@powerheat.nl
www.powerheat.nl/de